LEDVISION® 65 et 65+

Les lampes d’examen avec commande sans contact

OR1®
KARL STORZ—ENDOSKOPE

STORZ
KARL STORZ—ENDOSKOPE

Lampes d'examen avec commande gestuelle et réglage sans contact du niveau d'éclairage

Les LEDVISION® 65 et 65+ de KARL STORZ fournissent le degré d'éclairage nécessaire aux exigences de la situation opératoire.

- Eclairage adapté aux examens et aux interventions
- Intensité lumineuse réglable selon trois niveaux par simples gestes de la main
- Lampe LED avec variateur intégré, lumière naturelle et fidélité des couleurs (Ra=96)
- Poignée stérilisable
- Activation et désactivation de la lampe durant le repositionnement
- Existe en modèle plafonnier, mural ou sur pied, pour divers domaines d'application

Compactes, les LEDVISION® 65 et 65+ offrent des fonctionnalités diverses :

- Réglage de l'intensité lumineuse grâce à la commande par gestes
- Un geste de la main permet de régler l'éclairage de 30 000 lx à 70 000 lx (LEDVISION® 65) ou de 45 000 lx à 90 000 lx (LEDVISION® 65+) sans entrer en contact avec le corps de la lampe
- Respect des normes strictes d'hygiène durant l'examen

- Activation et désactivation de la lampe durant le repositionnement
- La lampe se désactive au bout de 30 minutes si aucun mouvement de la main n'est détecté ou si la tête est tournée vers le haut

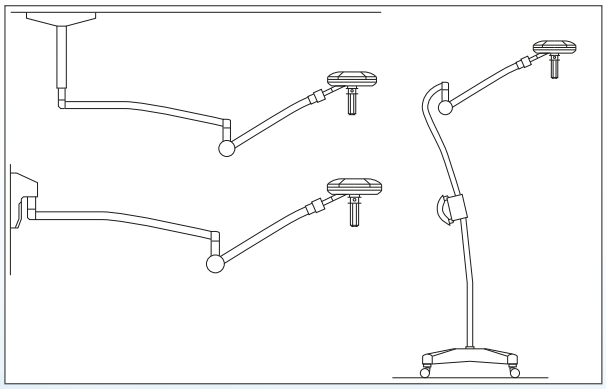

Les LEDVISION® 65 et 65+ existent en différents modèles :

- Lampe de plafond
- Lampe sur pied à roulettes
- Lampe murale

- Le bloc d’alimentation de la lampe mobile est intégré dans la poignée
- Forme compacte
- Le bloc d’alimentation des modèles plafonnier et mural est situé dans la suspension

- Roulettes pour éviter les charges électrostatiques
- Marquage par un point jaune des roulettes

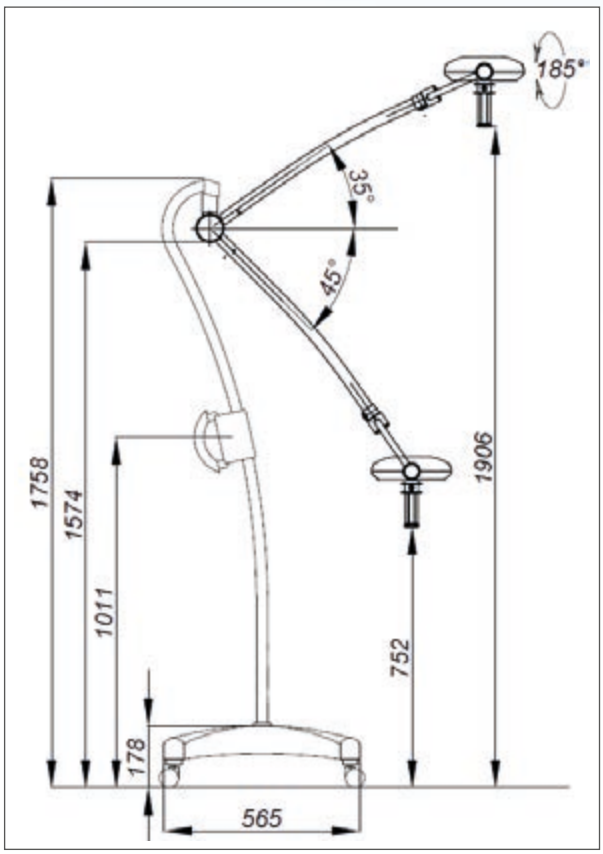

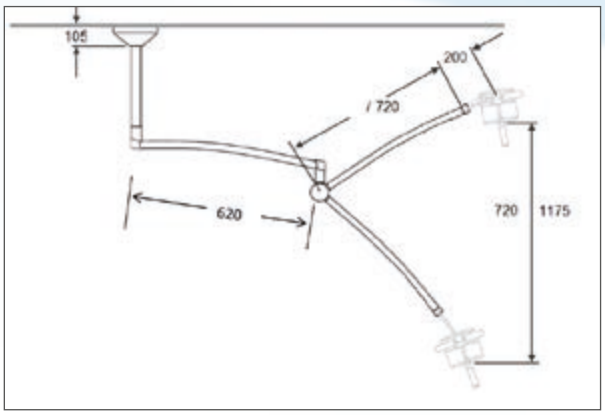

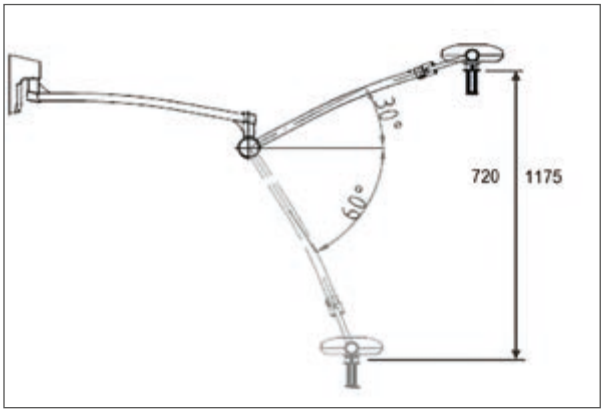

Dimensions en mm

LEDVISION® – Lampes opératoires de KARL STORZ

Les lampes LEDVISION® fournissent à l'équipe chirurgicale la qualité d'éclairage nécessaire quelle que soit la situation opératoire :

- Lumière adaptée aux petits et grands champs opératoires, aux cavités corporelles profondes tout comme aux situations chirurgicales critiques
- Représentation des structures nerveuses et tissulaires grâce à la lumière naturelle
- Lumière froide destinée au bien-être du patient et au confort de travail du chirurgien lors des interventions prolongées
- Aucun phénomène d'ombre et netteté des contours grâce aux multiples sources luminescentes LED
- Intégrable dans le système KARL STORZ OR1™ – pilotable depuis la zone stérile
- Enregistrement de l'intervention en conditions stériles grâce à une caméra HD centrale intégrée

Notes

LEDVISION® : destiné à apporter une luminosité lors d'intervention. **KARL STORZ OR1 FUSION® :** solution dédiée au routage vidéo/audio, la documentation et la communication interne/externe au bloc opératoire. Il s'agit de dispositifs médicaux de classe I. Produits fabriqués par KARL STORZ SE & Co. KG, Allemagne. Pour un bon usage, veuillez lire attentivement toutes les instructions figurant dans les notices d'utilisation des produits.

Il est recommandé de vérifier au préalable que les produits sont uniquement utilisés pour les fins médicales en vue desquelles ils ont été conçus. Il est important de noter que le délai de mise en vente sur les marchés locaux des produits contenus dans cette brochure est soumis aux critères d'homologation propres à chaque pays.

More than 75 Years

Shaping the Future
of Endoscopy with you

STORZ
KARL STORZ — ENDOSKOPE
THE DIAMOND STANDARD

KARL STORZ SE & Co. KG
Dr.-Karl-Storz-Straße 34, 78532 Tuttlingen/Allemagne
Postbox 230, 78503 Tuttlingen/Allemagne
Téléphone : +49 7461 708-0
Téléfax : +49 7461 708-105
E-Mail : info@karlstorz.com
www.karlstorz.com

96291013 OR1 19 2.1 03/2021/MFL-FR